# BTG 3,6 P cod.17030010

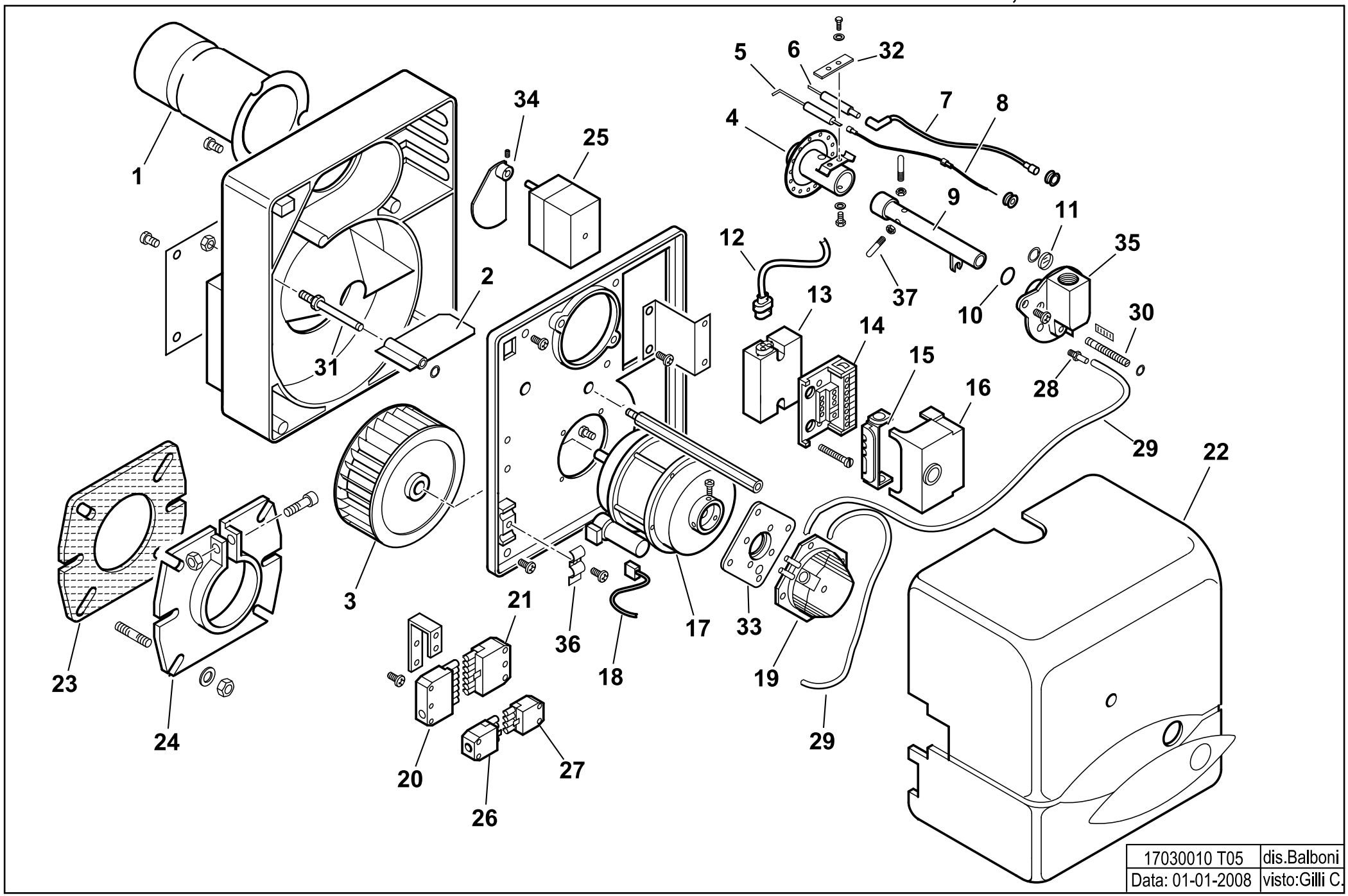

**17030010** **BTG 3,6 P**

esploso **17030010T05 Lista L05**

| Rif. | Codice | Descrizione |
|---|---|---|
| 1 | 0013010013 | TERMINALE BTG 3,6-6 |
| 2 | 0013010024 | FARFALLA A GRAVITA' SPARK |
| 3 | 0013010004 | VENTOLA D.133X47 SPARK |
| 4 | 0013010068 | AS.MISCELATORE SPARKGAS6 |
| 5 | 0016020035 | IONIZZATORE BTG3-6 |
| 6 | 0013010038 | ELETTRODO SPARKGAS6 |
| 7 | 0005140240 | CAVO ACC. D.5 ATT.D4-D6,3 L450 |
| 8 | 0005140234 | CAVO IONO D.2,8 ATT.D.2,8 L450 |
| 9 | 0013010066 | AS.TUBO MANDATA GAS SPARKGAS |
| 10 | 30294 | GUARNIZIONE OR 2075 |
| 11 | 0013010027 | VETRINO 20X3 SPARK |
| 12 | 0005130111 | CONNETTORE TRASF. BRAHMA L340 |
| 13 | 0005020046 | TRASF.RE GAS BRAHMA TD1STPAF |
| 14 | 23527 | ZOCCOLO AP.RA LANDIS LOA-LGB |
| 15 | 0005030012 | PARETE ZOCCOLO LANDIS LOA-LGB |
| 16 | 0005030224 | AP.RA LANDIS LME 21.430A2 BT |
| 17 | 0005010131 | MOTORE MONO 100W 220-240/50-60Hz |
| | 95068 | CONDENSATORE 6,3MF |
| 18 | 0005130016 | CONNETTORE MOTORE SPARK |
| 19 | 0005040093 | PRESSOSTATO KROMS. DL 4-E-1 |
| 20 | 0005130051 | CONNETTORE 7POLI MASCH. |
| 21 | 0005130052 | CONNETTORE 7POLI FEMM. |
| 22 | 0013010118 | COPERCHIO POST.RE BTG3,6-11P |
| 23 | 50413 | GUARN.NE FLANGIA SYN D90 |
| 24 | 8013030004 | FLANGIA AT.CO BRUC.RE D90SPA |
| 25 | 0005040001 | MOT.NO CONECTRON LKS120 B5-5 |
| 26 | 0005130043 | CONNETTORE 4POLI MASC. VERDE |

| Rif. | Codice | Descrizione |
|---|---|---|
| 27 | 0005130075 | CONNETTORE 4POLI FEMM. VERDE |
| 28 | 58029 | ATTACCO TUBO M5X6 |
| 29 | 0005250094 | TUBO IN PVC |
| 30 | 0013010063 | VITE REGOLAZIONE |
| 31 | 0013010018 | PERNO FARFALLA A GRAVITA'SPA |
| 32 | 53632 | STAFFA |
| 33 | 0005040094 | ADATTATORE PRES.TO KROMSC. |
| 34 | 0013010015 | CAMMA REG.NE ARIA MOT.NO SPA |
| 35 | 0013010061 | RACCORDO MAN.TA GAS SPARK 3/ |
| 36 | 13702 | PIASTRINA GUAINA |
| 37 | 0013020036 | VITE TESTA TONDA M5X35 DIN60 |